APÉNDICE 1
PLANOS

J:\Encargos\16778_MELIPILLA\0000_ENTREGA_17.03\ID\11.09 REP CANALES\PLA\EDIT\ABLE\PLANOS\010. REPOSICION CANALES\1109-008-00-ID-PLA-GEN-CAN-030.dwg

CÁMARA TIPO "a"
CORTE A-B
Escala 1:20

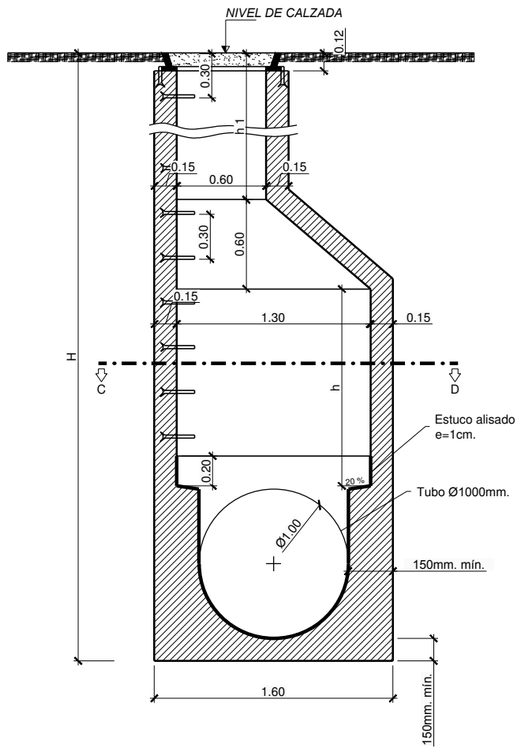

RADIER Nº1
CORTE C-D
Escala 1:20

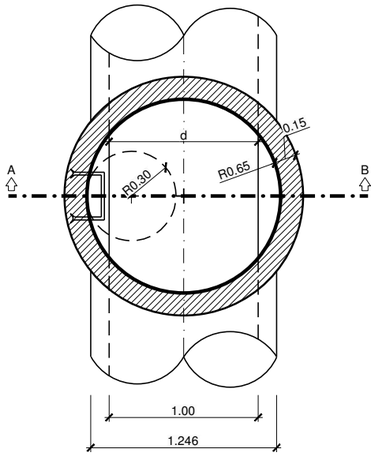

CÁMARA TIPO "b"
CORTE A-B
Escala 1:20

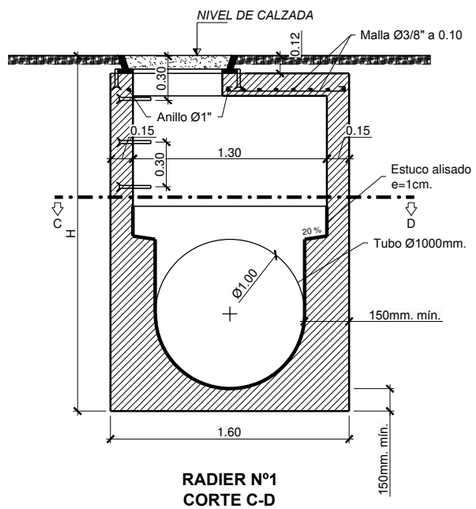

RADIER Nº1
CORTE C-D
Escala 1:20

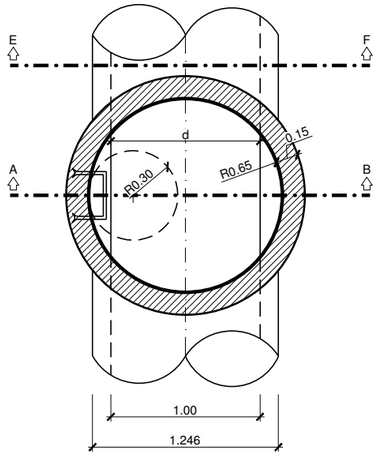

SECCIÓN TRANSVERSAL DEL TUBO
CORTE E-F
Escala 1:20

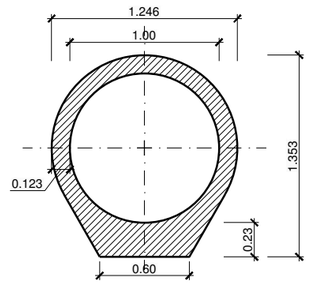

DETALLE DE UNIÓN DE DUCTO D=1000mm
CON CÁMARA EXISTENTE EN CONEXIÓN FINAL
Escala 1:20

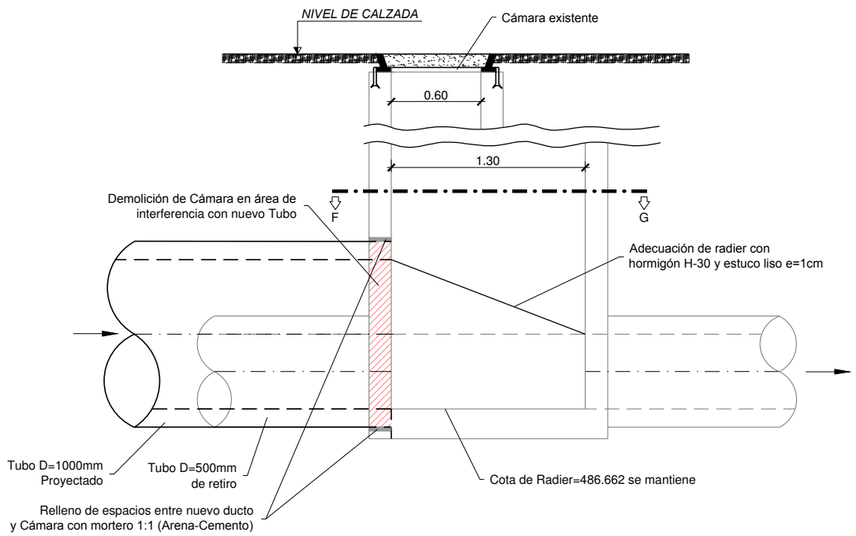

CORTE F-G
Escala 1:20

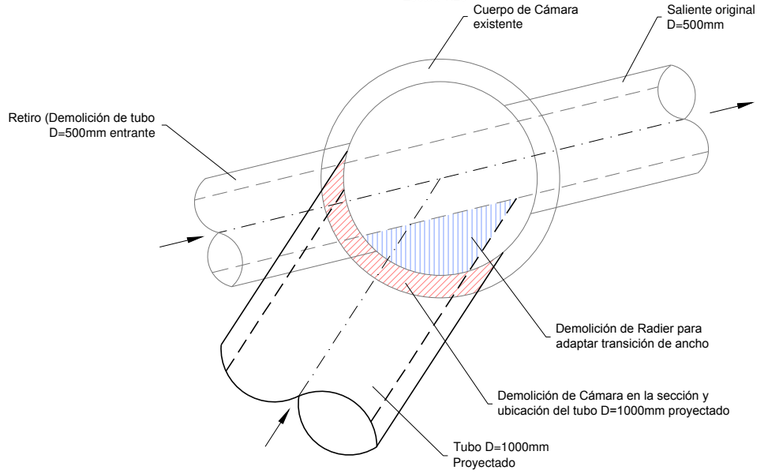

Notas:

1. El tubo D=1000mm empalmará con la cámara en la cota de radier Z=486.662
2. La forma del nuevo Radier se hará con hormigón H-30 y se rematará con estuco alisado e=1cm.
3. Los espacios que quedan entre la cámara y el nuevo tubo se rellenarán con mortero con relación (A:C=1:1)

REV.	FECHA	OBSERVACIÓN	PROY.	DIB.	REV.	APROB.
D	03/17	EMITIDO PARA LICITACIÓN	A.R.M.	J.M.F.	P.C.	J.P.G.
C	13/02/17	EMITIDO PARA REVISIÓN	A.R.M.	J.M.F.	P.C.	L.J.F.
B	09/09/16	EMITIDO PARA REVISIÓN	A.R.M.	J.M.F.	P.C.	L.J.F.
A	12/08/16	EMITIDO PARA REVISIÓN	A.R.M.	J.M.F.	P.C.	L.J.F.

idom http://www.idom.com

SUBCONTRATISTA

DIRECTOR DEL PROYECTO: RICARDO H. GLADE CARREÑO

GERENTE DE PROYECTO TREN ALAMEDA - MELIPILLA: MIGUEL OSORIO HIDALGO

FECHA: MARZO 2017

ESCALA (Ansi D): 1:20

EMPRESA DE LOS FERROCARRILES DEL ESTADO

GERENCIA DE PROYECTOS

GRUPOEFE

INGENIERÍA BÁSICA Y DE DETALLE DE LAS OBRAS CIVILES Y SISTEMAS FERROVIARIOS PARA EL MEJORAMIENTO INTEGRAL DE LA INFRAESTRUCTURA FERROVIARIA, TRAMO SANTIAGO-MELIPILLA

CONTENIDO: INGENIERÍA DE DETALLE DE REPOSICIÓN DE CANALES CANAL DERIVADO EL BAJO DETALLES

Nº PLANO: 1109-008-00-ID-PLA-GEN-CAN-030

LÁMINA: 1 DE 2

REVISIÓN: D

J:\Encargos\16778_MELIPILLA\0000_ENTREGA_17.03\ID\11.09 REP CANALES\PLA\EDIT\ABLE\PLANOS\010. REPOSICION CANALES\1109-008-00-ID-PLA-GEN-CAN-030.dwg

DETALLE CONEXIÓN INICIO CANAL CON CÁMARA EXISTENTE PLANTA

Escala 1:20

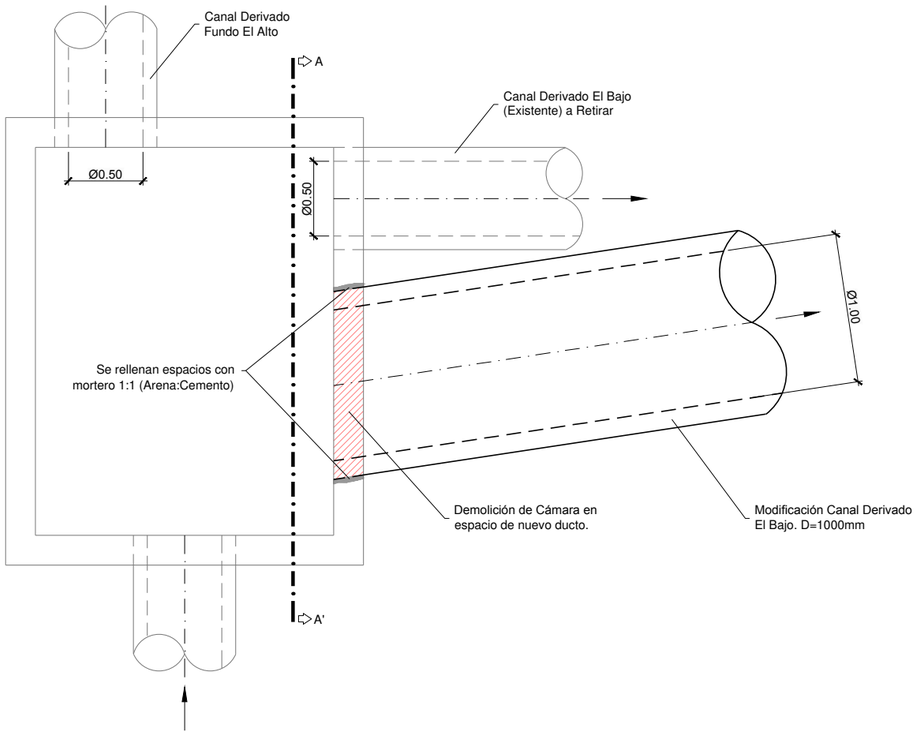

SECCIÓN A-A'

Escala 1:20

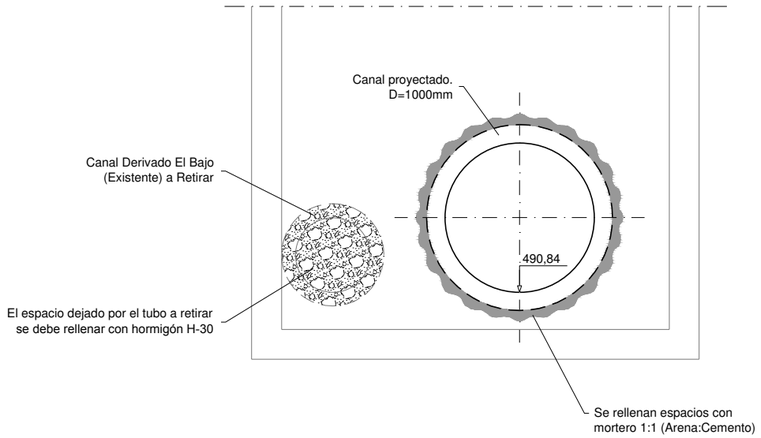

REV.	FECHA	OBSERVACIÓN	PROY.	DIB.	REV.	APROB.
D	03/17	EMITIDO PARA LICITACIÓN	A.R.M.	J.M.F.	P.C.	J.P.G.
C	13/02/17	EMITIDO PARA REVISIÓN	A.R.M.	J.M.F.	P.C.	L.J.F.
B	09/09/16	EMITIDO PARA REVISIÓN	A.R.M.	J.M.F.	P.C.	L.J.F.
A	12/08/16	EMITIDO PARA REVISIÓN	A.R.M.	J.M.F.	P.C.	L.J.F.

idom
http://www.idom.com

SUBCONTRATISTA

DIRECTOR DEL PROYECTO
RICARDO H. GLADE CARREÑO

GERENTE DE PROYECTO
TREN ALAMEDA - MELIPILLA
MIGUEL OSORIO HIDALGO

FECHA
MARZO 2017

ESCALA (Ansi D)
1:20

EMPRESA DE LOS FERROCARRILES DEL ESTADO

GERENCIA DE PROYECTOS

GRUPOEFE

INGENIERÍA BÁSICA Y DE DETALLE DE LAS OBRAS CIVILES Y SISTEMAS FERROVIARIOS PARA EL MEJORAMIENTO INTEGRAL DE LA INFRAESTRUCTURA FERROVIARIA, TRAMO SANTIAGO-MELIPILLA

CONTENIDO:
INGENIERÍA DE DETALLE DE REPOSICIÓN DE CANALES
CANAL DERIVADO EL BAJO
DETALLES

Nº PLANO
1109-008-00-ID-PLA-GEN-CAN-030

LÁMINA
2 DE 2

REVISIÓN
D

J:\Encargos\1977b_MELIPILLA\0000_ENTREGA_17.03\ID\11.09 REP CANALES\PLATEDIT\RBLE\PLANOS\010_REPOSICION CANALES\1109-008-00-ID-PLA-GEN-CAN-010.dwg

N= 6290700
E= 338300
N= 6291000
E= 338400

P.K. 9+491 (E.D.)
Pasarela Peatonal
CINCO DE ABRIL CENCOSUD

Esquina Blanca
Av. 5 De Abril
Calle Lumen
Avenida Del Ferrocarril
MALLOCO
ALAMEDA
Avenida Presidente Salvador Allende
La Primavera
Psje. Uno Sur

PROVINCIA DE SANTIAGO
Comuna de Maipú

PROVINCIA DE SANTIAGO
Comuna de Cerrillos

P.K. 9+319 (E.D.)
Pasarela Peatonal
Cinco de Abril

Tramo de Reposición
Afecta por PVD
Cinco de Abril

Modificación
Canal
Derivado El Bajo

Colector Existente a
Demoler una vez Ejecutado
la Modificación

C.I. Nº1
Proyectada
Tipo B
Cr: 490.670
P.k. 0+029.700

Inicio de Modificación
Canal Derivado El Bajo,
Conecta con Cámara Existente
Cr: 490.840
1109-008-00-ID-PLA-GEN-CAN-030

C.I. Nº2
Proyectada
Tipo B
Cr: 490.561
P.k. 0+075.443

C.I. Nº3
Proyectada
Tipo B
Cr: 488.870
P.k. 0+091.053

C.I. Nº4
Proyectada
Tipo B
Cr: 488.643
P.k. 0+166.679

Modificación
Canal Derivado
El Bajo

Canal Proyectado
Tubo de Base Plana
D=1000 mm

C.I. Nº5
Proyectada
Tipo B
Cr:488.403
P.k. 0+246.679

C.I. Nº6
Proyectada
Tipo B
Cr: 488.163
P.k. 0+326.679

RECTA Dm 0+000,000
RECTA Dm 0+029,700
RECTA Dm 0+075,443
RECTA Dm 0+091,053
RECTA Dm 0+166,679
RECTA Dm 0+246,679
RECTA Dm 0+326,679

N= 6290700
E= 338450
N= 6291000
E= 338550

CANALES

Existentes
- *Canal Abierto*
- *Canal Subterraneo*

Reposiciones
- *Canal Subterráneo*
- *Canal Abierto Revestido*
- *Canal Abierto Revestido con Tapa*
- *Canal Abierto en Tierra*
- *Límite de Faja Vía Existente*

Nota: Los desvios asociados a la secuencia constructiva de este canal se indican en la memoria "Modificación de canales de Riego, Tramo: Alameda-Malloco" 1109-010-00_ID-INF-GEN-CAN-001

REV.	FECHA	OBSERVACIÓN	PROY.	DIB.	REV.	APROB.
D	03/17	EMITIDO PARA LICITACIÓN	A.R.M.	J.M.F.	P.C.	J.P.G.
C	13/02/17	EMITIDO PARA REVISIÓN	A.R.M.	J.M.F.	P.C.	L.J.F.
B	09/09/16	EMITIDO PARA REVISIÓN	A.R.M.	J.M.F.	P.C.	L.J.F.
A	12/08/16	EMITIDO PARA REVISIÓN	A.R.M.	J.M.F.	P.C.	L.J.F.

idom
http://www.idom.com

SUBCONTRATISTA

DIRECTOR DEL PROYECTO
RICARDO H. GLADE CARREÑO

GERENTE DE PROYECTO TREN ALAMEDA - MELIPILLA
MIGUEL OSORIO HIDALGO

FECHA
MARZO 2017

ESCALA (Ansi D)
1:500

EMPRESA DE LOS FERROCARRILES DEL ESTADO
GERENCIA DE PROYECTOS

GRUPOEFE

INGENIERÍA BÁSICA Y DE DETALLE DE LAS OBRAS CIVILES Y SISTEMAS FERROVIARIOS PARA EL MEJORAMIENTO INTEGRAL DE LA INFRAESTRUCTURA FERROVIARIA, TRAMO SANTIAGO-MELIPILLA

CONTENIDO:
INGENIERÍA DE DETALLE DE REPOSICIÓN DE CANALES
CANAL DERIVADO EL BAJO
PLANTA DE TRAZADO. TRAMO ALAMEDA - MALLOCO

Nº PLANO
1109-008-00-ID-PLA-GEN-CAN-010

LÁMINA
1 DE 3

REVISIÓN
D

J:\Encargos\16778_MELIPILLA\0000_ENTREGA_17.03\ID\11.09 REP CANALES\PLA\EDITABLE\PLANOS\010_REPOSICION CANALES\1109-008-00_ID-PLA-GEN-CAN-010.dwg

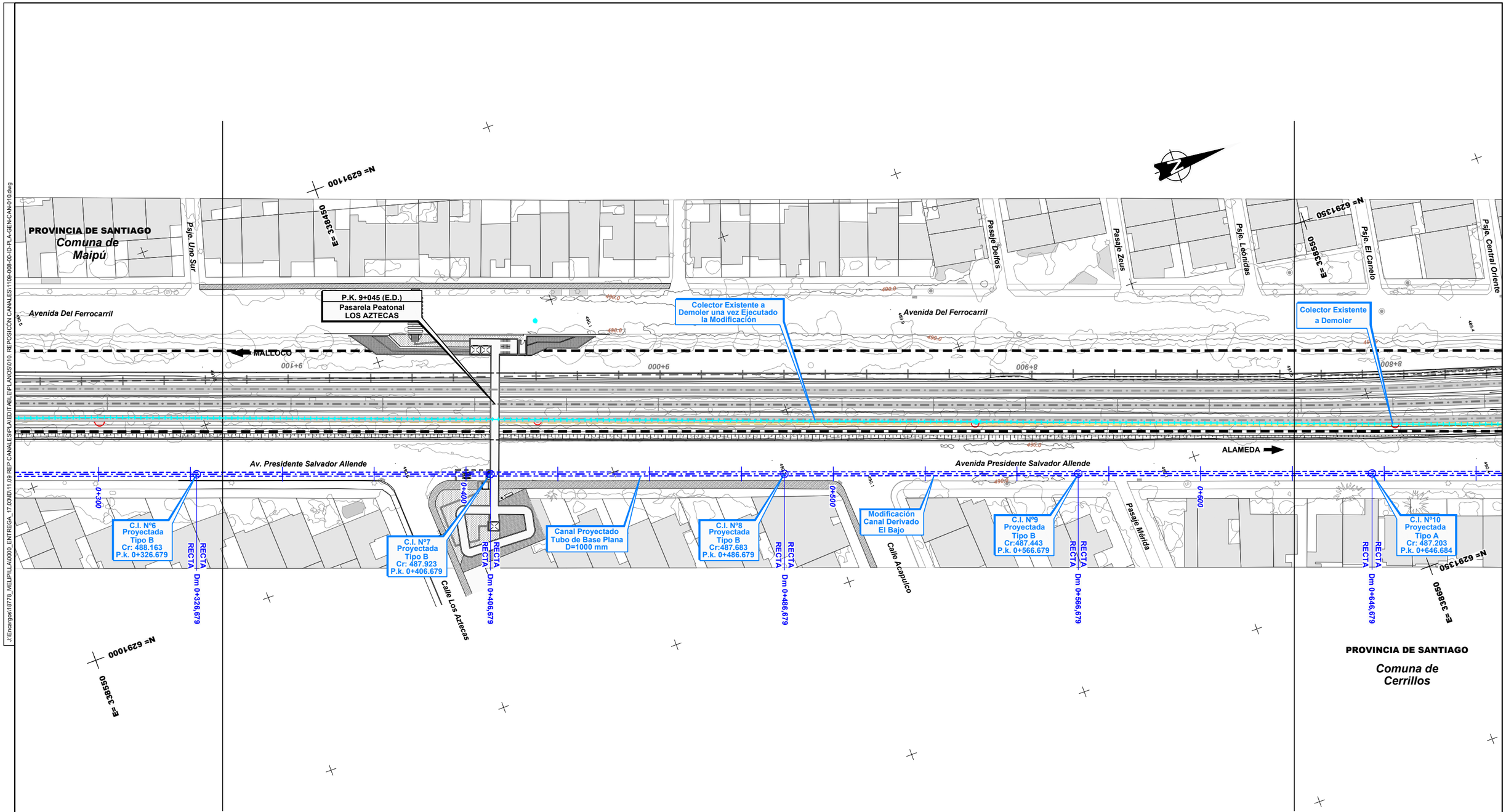

Nota: **Los desvíos asociados a la secuencia constructiva de este canal se indican en la memoria "Modificación de canales de Riego, Tramo: Alameda-Malloco" 1109-010-00_ID-INF-GEN-CAN-001**

CANALES

Existentes

- *Canal Abierto*
- *Canal Subterraneo*

Reposiciones

- *Canal Subterráneo*
- *Canal Abierto Revestido*
- *Canal Abierto Revestido con Tapa*
- *Canal Abierto en Tierra*
- *Límite de Faja Vía Existente*

REV.	FECHA	OBSERVACIÓN	PROY.	DIB.	REV.	APROB.
D	03/17	EMITIDO PARA LICITACIÓN	A.R.M.	J.M.F.	P.C.	J.P.G.
C	13/02/17	EMITIDO PARA REVISIÓN	A.R.M.	J.M.F.	P.C.	L.J.F.
B	09/09/16	EMITIDO PARA REVISIÓN	A.R.M.	J.M.F.	P.C.	L.J.F.
A	12/08/16	EMITIDO PARA REVISIÓN	A.R.M.	J.M.F.	P.C.	L.J.F.

idom
http://www.idom.com

SUBCONTRATISTA

DIRECTOR DEL PROYECTO
RICARDO H. GLADE CARREÑO

GERENTE DE PROYECTO TREN ALAMEDA - MELIPILLA
MIGUEL OSORIO HIDALGO

FECHA
MARZO 2017

ESCALA (Ansi D)
1:500

EMPRESA DE LOS FERROCARRILES DEL ESTADO

GERENCIA DE PROYECTOS

GRUPOEFE

INGENIERÍA BÁSICA Y DE DETALLE DE LAS OBRAS CIVILES Y SISTEMAS FERROVIARIOS PARA EL MEJORAMIENTO INTEGRAL DE LA INFRAESTRUCTURA FERROVIARIA, TRAMO SANTIAGO-MELIPILLA

CONTENIDO:
INGENIERÍA DE DETALLE DE REPOSICIÓN DE CANALES
CANAL DERIVADO EL BAJO
PLANTA DE TRAZADO, TRAMO ALAMEDA - MALLOCO

Nº PLANO
1109-008-00-ID-PLA-GEN-CAN-010

LÁMINA
2 DE 3

REVISIÓN
D

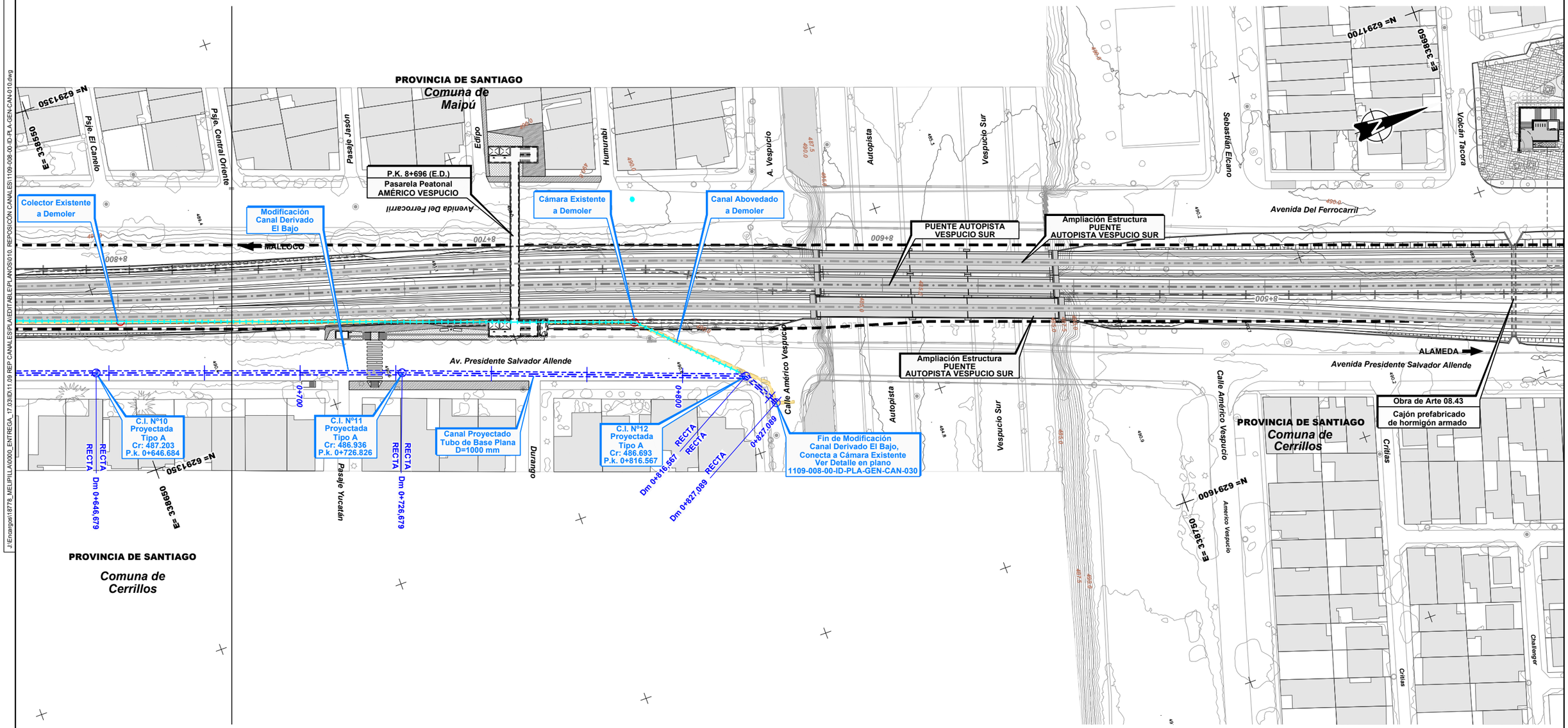

CANALES

Existentes

- *Canal Abierto*
- *Canal Subterraneo*

Reposiciones

- *Canal Subterráneo*
- *Canal Abierto Revestido*
- *Canal Abierto Revestido con Tapa*
- *Canal Abierto en Tierra*
- *Límite de Faja Vía Existente*

Nota: Los desvios asociados a la secuencia constructiva de este canal se indican en la memoria "Modificación de canales de Riego, Tramo: Alameda-Malloco" 1109-010-00_ID-INF-GEN-CAN-001

REV.	FECHA	OBSERVACIÓN	PROY.	DIB.	REV.	APROB.
D	03/17	EMITIDO PARA LICITACIÓN	A.R.M.	J.M.F.	P.C.	J.P.G.
C	13/02/17	EMITIDO PARA REVISIÓN	A.R.M.	J.M.F.	P.C.	L.J.F.
B	09/09/16	EMITIDO PARA REVISIÓN	A.R.M.	J.M.F.	P.C.	L.J.F.
A	12/08/16	EMITIDO PARA REVISIÓN	A.R.M.	J.M.F.	P.C.	L.J.F.

idom
http://www.idom.com

SUBCONTRATISTA

DIRECTOR DEL PROYECTO
RICARDO H. GLADE CARREÑO

GERENTE DE PROYECTO TREN ALAMEDA - MELIPILLA
MIGUEL OSORIO HIDALGO

FECHA
MARZO 2017
ESCALA (Ansi D)
1:500

EMPRESA DE LOS FERROCARRILES DEL ESTADO
GERENCIA DE PROYECTOS

GRUPOEFE

INGENIERÍA BÁSICA Y DE DETALLE DE LAS OBRAS CIVILES Y SISTEMAS FERROVIARIOS PARA EL MEJORAMIENTO INTEGRAL DE LA INFRAESTRUCTURA FERROVIARIA, TRAMO SANTIAGO-MELIPILLA

CONTENIDO:
INGENIERÍA DE DETALLE DE REPOSICIÓN DE CANALES
CANAL DERIVADO EL BAJO
PLANTA DE TRAZADO, TRAMO ALAMEDA - MALLOCO

Nº PLANO
1109-008-00-ID-PLA-GEN-CAN-010

LÁMINA
3 DE 3

REVISIÓN
D

J:\Encargos\18778_MELIPILLA\0000_ENTREGA_17.03\ID\11.09 REP CANALES\PLA\EDITABLE\PLANOS\010. REPOSICIÓN CANALES\1109-008-00-ID-PLA-GEN-CAN-010.dwg

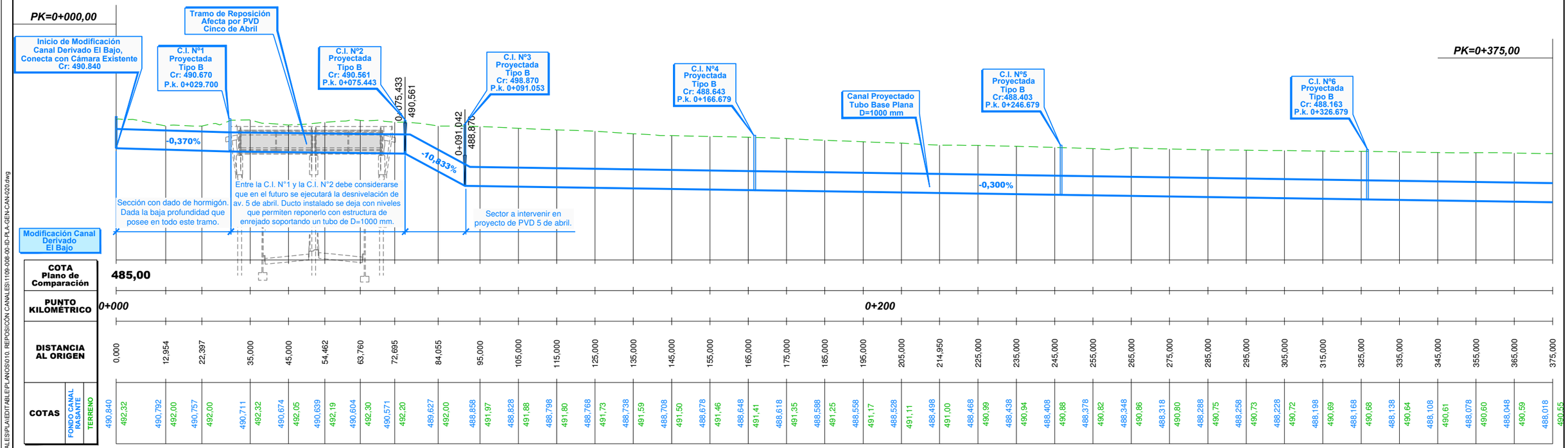

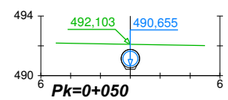

DISTANCIA AL EJE	-0,700	-0,000	0,700
COTA DE SUB RASANTE	491,86	490,46	490,46

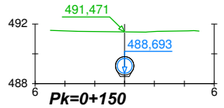

DISTANCIA AL EJE	-0,700	-0,000	0,700
COTA DE SUB RASANTE	489,89	488,49	488,49

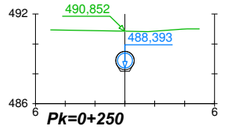

DISTANCIA AL EJE	-0,700	-0,000	0,700
COTA DE SUB RASANTE	489,59	488,19	488,19

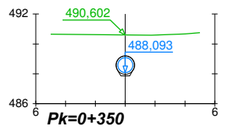

DISTANCIA AL EJE	-0,700	-0,000	0,700
COTA DE SUB RASANTE	489,29	487,89	487,89

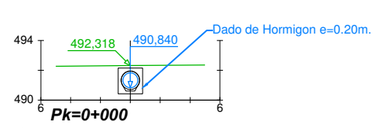

DISTANCIA AL EJE	-0,700	-0,000	0,700
COTA DE SUB RASANTE	492,04	490,64	490,64

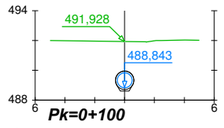

DISTANCIA AL EJE	-0,700	-0,000	0,700
COTA DE SUB RASANTE	490,04	488,64	488,64

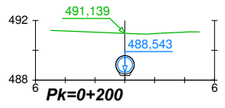

DISTANCIA AL EJE	-0,700	-0,000	0,700
COTA DE SUB RASANTE	489,74	488,34	488,34

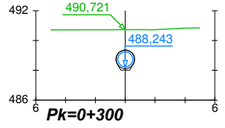

DISTANCIA AL EJE	-0,700	-0,000	0,700
COTA DE SUB RASANTE	489,44	488,04	488,04

REV.	FECHA	OBSERVACIÓN	PROY.	DIB.	REV.	APROB.
D	03/17	EMITIDO PARA LICITACIÓN	A.R.M.	J.M.F.	P.C.	J.P.G.
C	13/02/17	EMITIDO PARA REVISIÓN	A.R.M.	J.M.F.	P.C.	L.J.F.
B	09/09/16	EMITIDO PARA REVISIÓN	A.R.M.	J.M.F.	P.C.	L.J.F.
A	12/08/16	EMITIDO PARA REVISIÓN	A.R.M.	J.M.F.	P.C.	L.J.F.

idom http://www.idom.com

SUBCONTRATISTA

DIRECTOR DEL PROYECTO
RICARDO H. GLADE CARREÑO

GERENTE DE PROYECTO TREN ALAMEDA - MELIPILLA
MIGUEL OSORIO HIDALGO

FECHA
MARZO 2017

ESCALA (Ansi D)
H:1/500 1/200 V:1/100

EMPRESA DE LOS FERROCARRILES DEL ESTADO
GERENCIA DE PROYECTOS

GRUPOEFE

INGENIERÍA BÁSICA Y DE DETALLE DE LAS OBRAS CIVILES Y SISTEMAS FERROVIARIOS PARA EL MEJORAMIENTO INTEGRAL DE LA INFRAESTRUCTURA FERROVIARIA, TRAMO SANTIAGO-MELIPILLA

CONTENIDO:
INGENIERÍA DE DETALLE DE REPOSICIÓN DE CANALES
CANAL DERIVADO EL BAJO
PERFIL LONGITUDINAL Y PERFILES TRANSVERSALES

Nº PLANO
1109-008-00-ID-PLA-GEN-CAN-020

LÁMINA
1 DE 3

REVISIÓN
D

J:\Encargos\18778_MELIPILLA\0000_ENTREGA_17.03\ID\11.09 REP CANALES\PLAEDIT\ABLE\PLANOS\010. REPOSICION CANALES\1109-008-00-ID-PLA-GEN-CAN-020.dwg

J:\Encargos\1677b_MELIPILLA\0000_ENTREGA_17.03\ID\11.09 REP CANALES\PLANEO\T\ABLE\PLANOS\010. REPOSICION CANALES\1109-008-00-ID-PLA-GEN-CAN-020.dwg

PK=0+375,00

PK=0+750,00

C.I. Nº7 Proyectada Tipo B Cr: 487.923 P.k. 0+406.679

C.I. Nº8 Proyectada Tipo B Cr:487.683 P.k. 0+486.679

Canal Proyectado Tubo Base Plana D=1000 mm

C.I. Nº9 Proyectada Tipo B Cr:487.443 P.k. 0+566.679

-0,300%

C.I. Nº10 Proyectada Tipo A Cr: 487.203 P.k. 0+646.684

C.I. Nº11 Proyectada Tipo A Cr 486.936 P.k. 0+726.826

Modificación Canal Derivado El Bajo

483,00

0+400

0+600

| | | |

J:\Encargos\16778_MELIPILLA\0000_ENTREGA_17.03\ID\11.09 REP CANALES\PLATEDIT\ABLE\PLANOS\010. REPOSICION CANALES\1109-008-00-ID-PLA-GEN-CAN-020.dwg

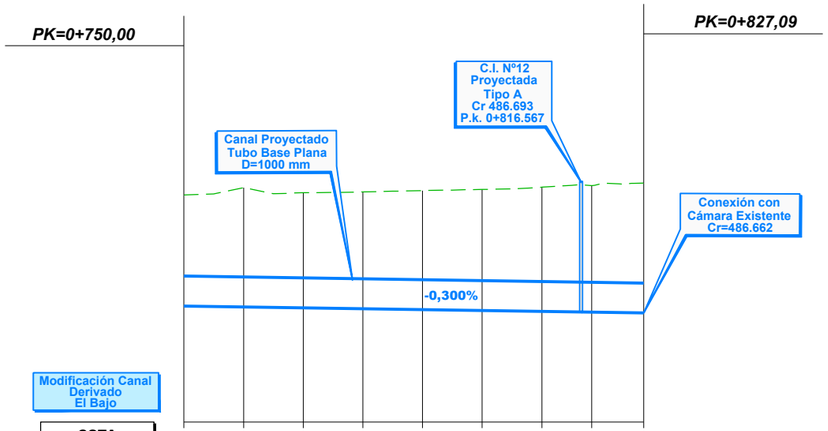

COTA Plano de Comparación	483,00								
PUNTO KILOMETRICO	0+800								
DISTANCIA AL ORIGEN	750,000	760,000	770,000	780,000	790,000	800,000	810,000	818,337	827,089
COTAS FONDO CANAL RASANTE	486,893	486,863	486,833	486,803	486,773	486,743	486,713	486,688	486,662
COTAS TERRENO	490,61	490,86	490,69	490,72	490,76	490,80	490,87	490,93	491,02

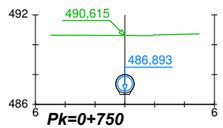

DISTANCIA AL EJE	-0,700	-0,000	0,700
COTA DE SUB RASANTE	488,09	486,69	486,69

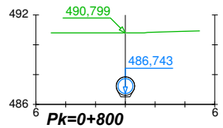

DISTANCIA AL EJE	-0,700	-0,000	0,700
COTA DE SUB RASANTE	487,94	486,54	486,54

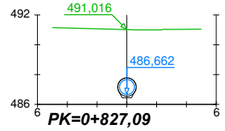

DISTANCIA AL EJE	-0,700	-0,000	0,700
COTA DE SUB RASANTE	487,86	486,46	486,46

REV.	FECHA	OBSERVACIÓN	PROY.	DIB.	REV.	APROB.
D	03/17	EMITIDO PARA LICITACIÓN	A.R.M.	J.M.F.	P.C.	J.P.G.
C	13/02/17	EMITIDO PARA REVISIÓN	A.R.M.	J.M.F.	P.C.	L.J.F.
B	09/09/16	EMITIDO PARA REVISIÓN	A.R.M.	J.M.F.	P.C.	L.J.F.
A	12/08/16	EMITIDO PARA REVISIÓN	A.R.M.	J.M.F.	P.C.	L.J.F.

idom
http://www.idom.com

SUBCONTRATISTA

DIRECTOR DEL PROYECTO
RICARDO H. GLADE CARREÑO

GERENTE DE PROYECTO TREN ALAMEDA - MELIPILLA
MIGUEL OSORIO HIDALGO

FECHA
MARZO 2017
ESCALA (Ansi D)
H:1/500 1/200 V:1/100

EMPRESA DE LOS FERROCARRILES DEL ESTADO
GERENCIA DE PROYECTOS

GRUPOEFE

INGENIERÍA BÁSICA Y DE DETALLE DE LAS OBRAS CIVILES Y SISTEMAS FERROVIARIOS PARA EL MEJORAMIENTO INTEGRAL DE LA INFRAESTRUCTURA FERROVIARIA, TRAMO SANTIAGO-MELIPILLA

CONTENIDO:
INGENIERÍA DE DETALLE DE REPOSICIÓN DE CANALES
CANAL DERIVADO EL BAJO
PERFIL LONGITUDINAL Y PERFILES TRANSVERSALES

Nº PLANO
1109-008-00-ID-PLA-GEN-CAN-020

LÁMINA
3 DE 3

REVISIÓN
D